Dispositivo Educativo Interativo para Higienização das Mãos

Ideia do Projeto

Dispositivo interativo capaz de guiar e incentivar a correta higienização das mãos, através de feedback sensorial, visual e sonoro. O protótipo desenvolvido o Projeto do Pato foi concebido para ser autónomo e portátil, eliminando a dependência de dispositivos externos como smartphones.

Arquitetura Implementada

O diagrama apresenta a arquitetura do sistema, ilustrando a interação entre os principais componentes: sensores de entrada, microcontrolador ESP32 como unidade central de processamento, e atuadores de saída para feedback sensorial.

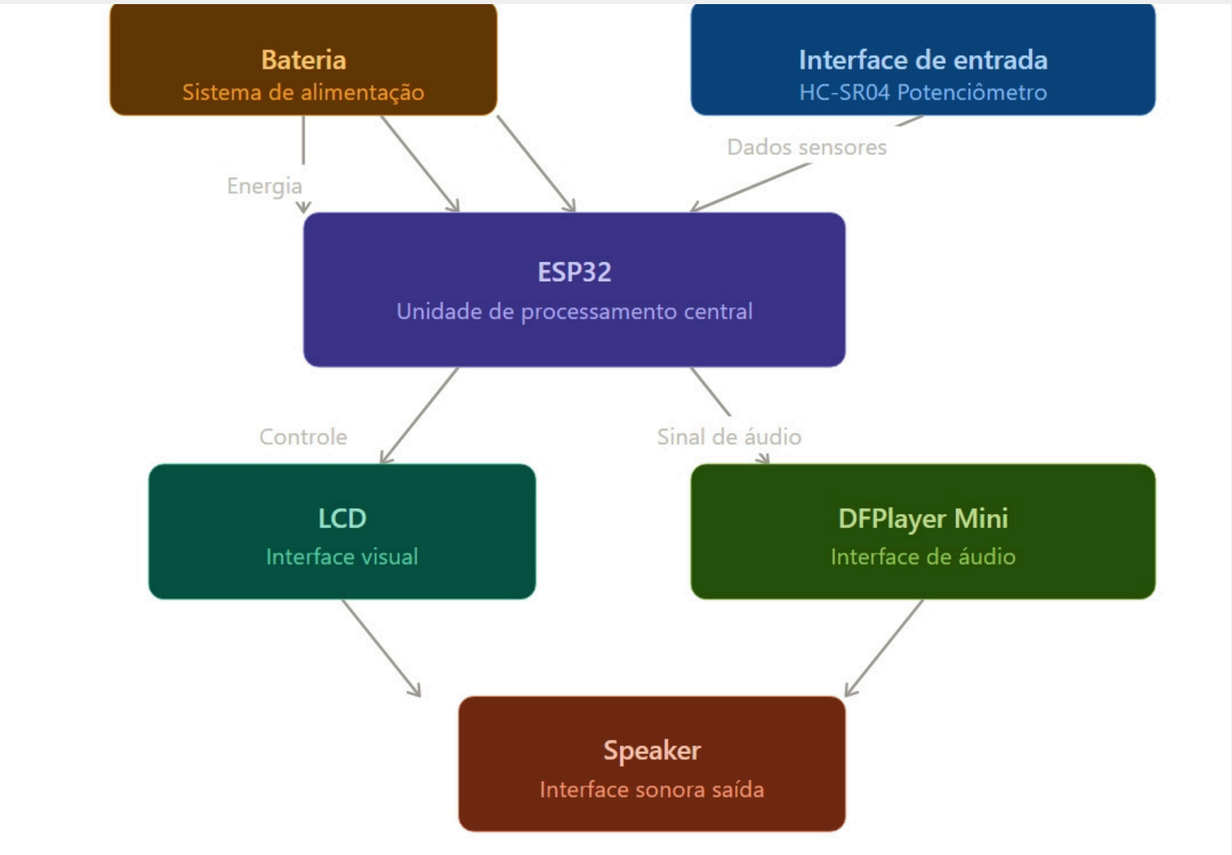

Atividades Realizadas e tarefas

O desenvolvimento do dispositivo seguiu um processo estruturado, desde a conceção inicial até à validação do protótipo funcional, garantindo a integração eficaz de todos os componentes.

Pedro Dias: Responsável pela montagem dos circuitos em breadboard, assegurando a correta ligação dos componentes e o funcionamento físico do sistema.

Leonardo Dias: Responsável pela programação do microcontrolador ESP32 e apoio na montagem dos circuitos, garantindo a implementação da lógica de controlo do sistema.

Silésio Pipa: Responsável pela elaboração dos diagramas de circuito e da arquitetura do sistema, contribuindo para a organização estrutural do projeto.

Circuito elétrico

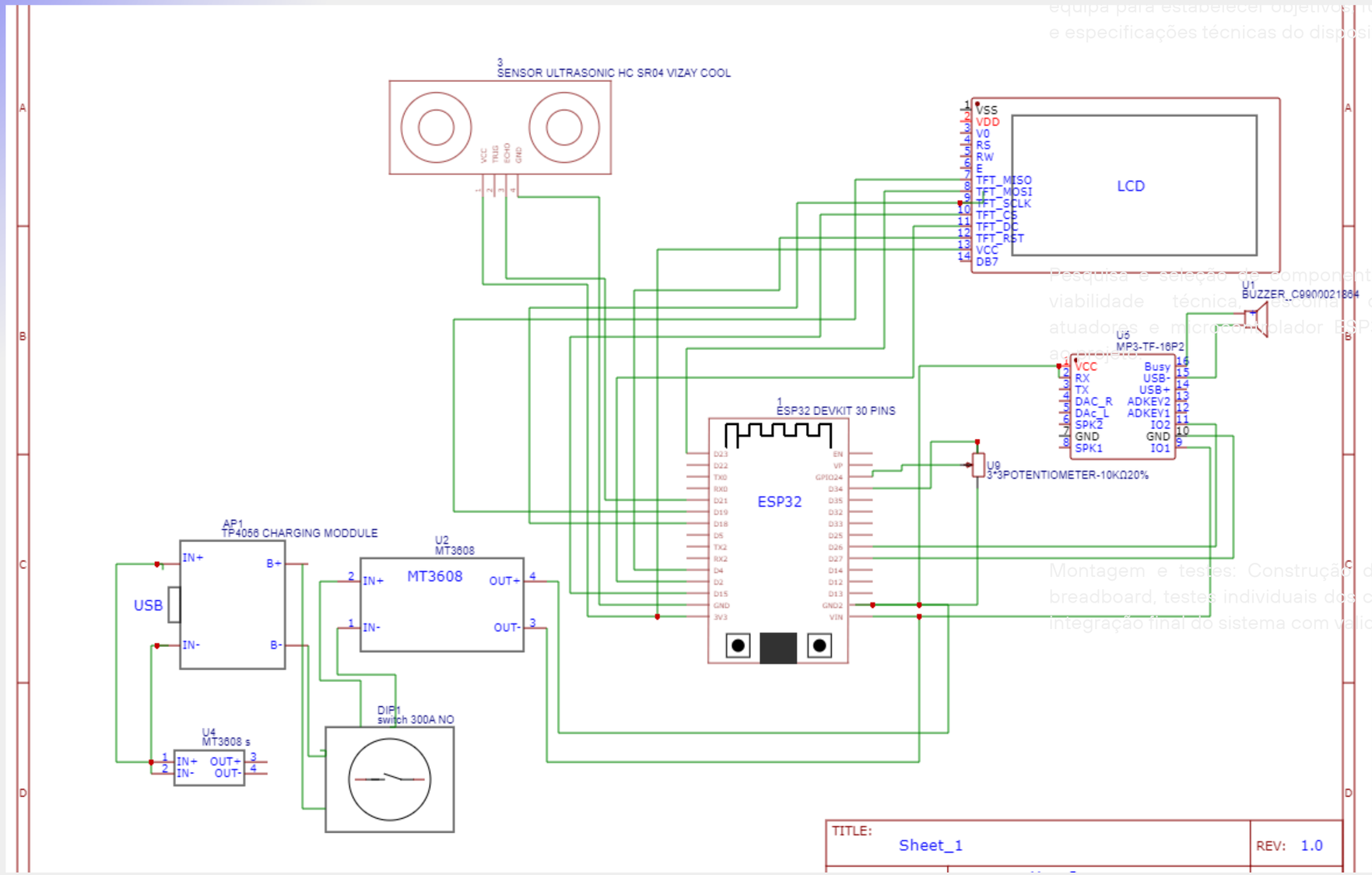

Obrigado!